HONDA

WB20XT•WB30XT

INSTRUKTIONSBOK

ÖVERSÄTTNING AV ORIGINALBRUKSANVISNING

© ASIAN HONDA MOTOR CO.,LTD. 2002

Tack för att du har köpt en Honda vattenpump!

I den här instruktionsboken beskrivs drift och underhåll av Hondas vattenpumpar WB20XT och WB30XT.
All information i boken är baserad på den senaste produktinformation, som fanns tillgänglig vid tidpunkten för pressläggningen.
Asian Honda Motor Co., Ltd. förbehåller sig rätten att när som helst göra ändringar utan föregående meddelande och utan att detta medför några skyldigheter.

Ingen del av denna publikation får återges utan skriftligt tillstånd.

Instruktionsboken skall betraktas som ett permanent tillbehör till pumpen och skall åtfölja denna vid en eventuell senare försäljning.

Bilderna i denna handbok är baserade på modell WB20XT.

Läs särskilt uppmärksamt de avsnitt, som är markerade med följande ord:

⚠ VARNING

Markerar att det finns stor risk för allvarliga personskador eller dödsfall om inte anvisningarna följs.

FÖRSIKTIGHET - Markerar att det finns risk för utrustnings- eller egendomsskador om inte anvisningarna följs.

OBS: Ger hjälpande information.

Om det uppstår något problem eller om du har några frågor om pumpen, kan du rådgöra med en auktoriserad HONDA återförsäljare.

⚠ VARNING

Denna Honda vattenpump är konstruerad för att ge säker och pålitlig service om den används i enlighet med anvisningarna. Läs och lär dig att förstå instruktionsboken innan du börjar att använda pumpen. I annat fall finns det risk för både person- och sakskador.

• Bilderna kan variera beroende på vilken typ de visar.

INNEHÅLLSFÖRTECKNING

1. SÄKERHETSFÖRESKRIFTER 3
2. SÄKERHETSDEKALERNAS PLACERING 5
   CE-märkningens placering 6
3. PUMPENS HUVUDDELAR 7
4. ÅTGÄRDER FÖRE START 8
5. START AV MOTORN 13
   • Användning på hög höjd 15
6. DRIFT 16
7. AVSTÄNGNING AV MOTORN 17
8. SKÖTSEL OCH UNDERHÅLL 18
9. TRANSPORT OCH FÖRVARING 23
10. FELSÖKNING 25
11. TEKNISKA DATA 27
12. ADRESSER TILL STÖRRE HONDA-ÅTERFÖRSÄLJARE 29

1. SÄKERHETSFÖRESKRIFTER

⚠ VARNING

För garanterande av säker drift:

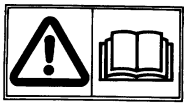

- **Hondas vattenpumpar är konstruerade för att ge säker och pålitlig service om de används i enlighet med de givna anvisningarna.**
  Läs och lär dig att förstå instruktionsboken innan du börjar att använda pumpen. I annat fall finns det risk för person- och materialskador.

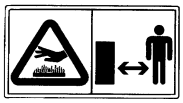

- **Ljuddämparen blir mycket het under drift och förblir het en stund efter det att motorn har stängts av. Var försiktig, så att du inte vidrör ljuddämparen när den är het. Låt motorn svalna innan du ställer undan vattenpumpen inomhus.**
- **Motorns avgassystem värms upp under drift och förblir hett en stund även efter det att motorn har stängts av.**
  Undvik brännskador genom att följa varnings-dekalerna på vattenpumpen.

- **Gör alltid en kontroll före start (sid. 8) innan du startar motorn. Därmed kan du förhindra olyckor och materialskador.**
- **Pumpa för säkerhets skull aldrig lättantändliga eller korroderande vätskor, som t.ex. bensin eller syra. Pumpa inte heller havsvatten, kemiska lösningar eller frätande vätskor såsom spillolja, vin eller mjölk, eftersom de kan vålla korrosion i pumpen.**
- **Ställ upp pumpen på en fast och vågrätt yta. Om pumpen lutar eller välter, kan bränsle rinna ut.**
- **För undvikande av brandrisk och för att ventilationen skall bli tillräcklig bör pumpen placeras minst en meter från husväggar och annan utrustning under drift. Placera aldrig brännbara föremål nära pumpen.**
- **Barn och husdjur måste hållas borta från arbetsplatsen, eftersom det finns risk för att de skall bränna sig på varma motordelar.**
- **Lär dig hur du skall kunna stoppa pumpen snabbt och lär dig att förstå funktionen hos alla reglage. Låt aldrig någon använda pumpen utan att först ha fått korrekta instruktioner.**

⚠ VARNING

För säkert arbete:

- **Bensin är extremt lättantändligt och kan vara explosivt under vissa förhållanden.**
  - **— Tanka på en väl ventilerad plats med motorn avstängd. Rök inte och låt det inte finnas öppen eld eller gnistor där du tankar eller förvarar bränsle.**
  - **— Överfyll aldrig tanken. Sätt på locket ordentligt och säkert efter tankningen.**
- **Var försiktig, så att du inte spiller vid tankningen. Utspillt bränsle och bränsleångor kan antändas. Om du spiller något bränsle, måste platsen vara helt torr innan du startar motorn.**
- **Kör aldrig motorn i ett slutet eller begränsat utrymme. Avgaserna innehåller giftig kolmonoxid, som vid inandning kan leda till medvetslöshet och död.**

2. SÄKERHETSDEKALERNAS PLACERING

[Endast typ DRX]

Dessa dekaler varnar för potentiella risker, som kan vålla allvarliga skador. Läs dekalerna och säkerhetsföreskrifterna i denna instruktionsbok noga.

Om en dekal faller bort eller blir svårläst, kan du ta kontakt med Hondas återförsäljare för att ersätta den.

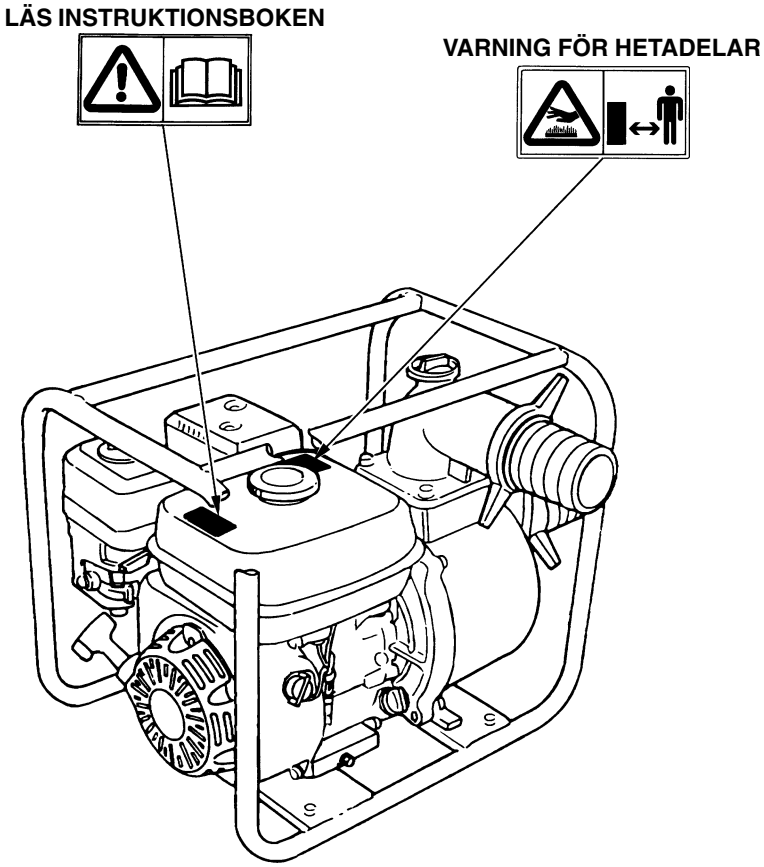

CE-märkningens placering
[Endast typ DRX]

CE-märkning

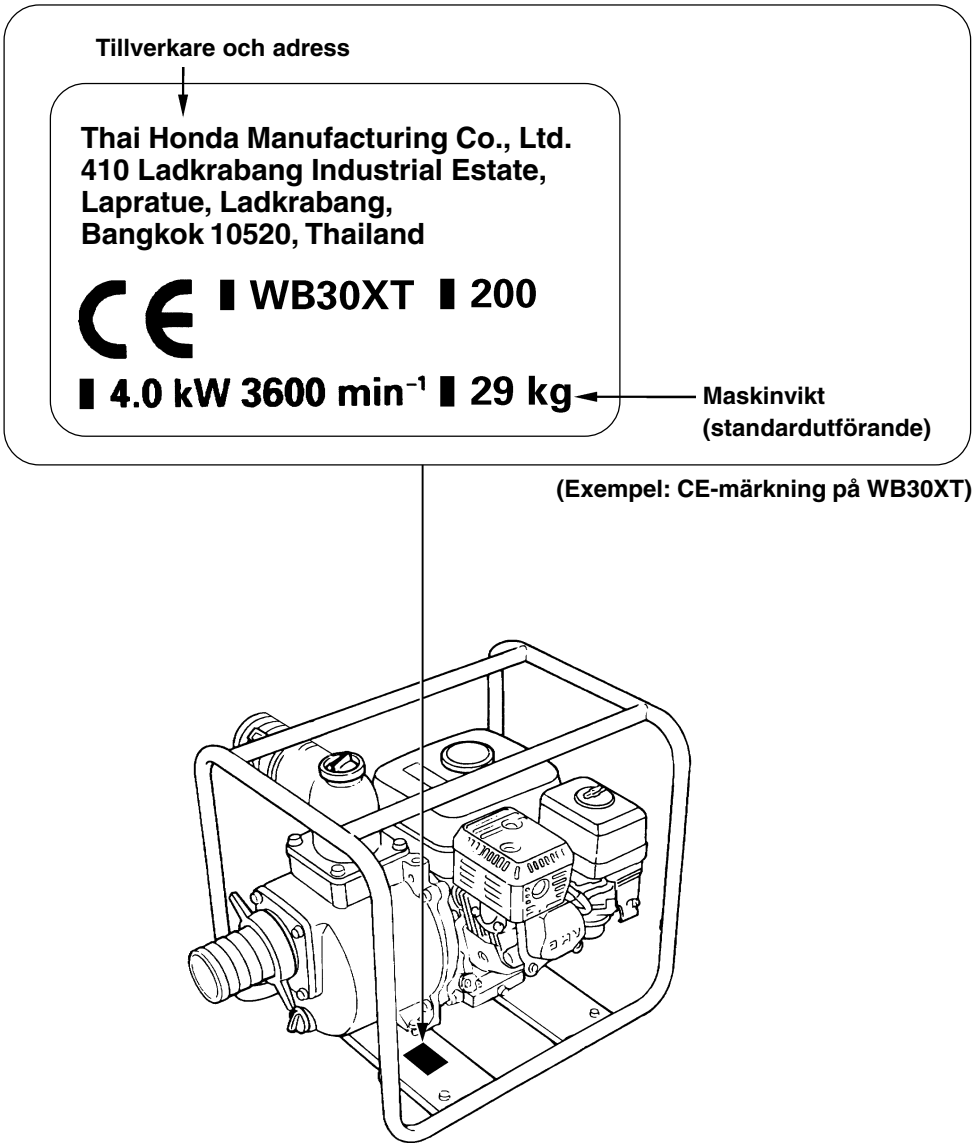

(Exempel: CE-märkning på WB30XT)

3. PUMPENS HUVUDDELAR

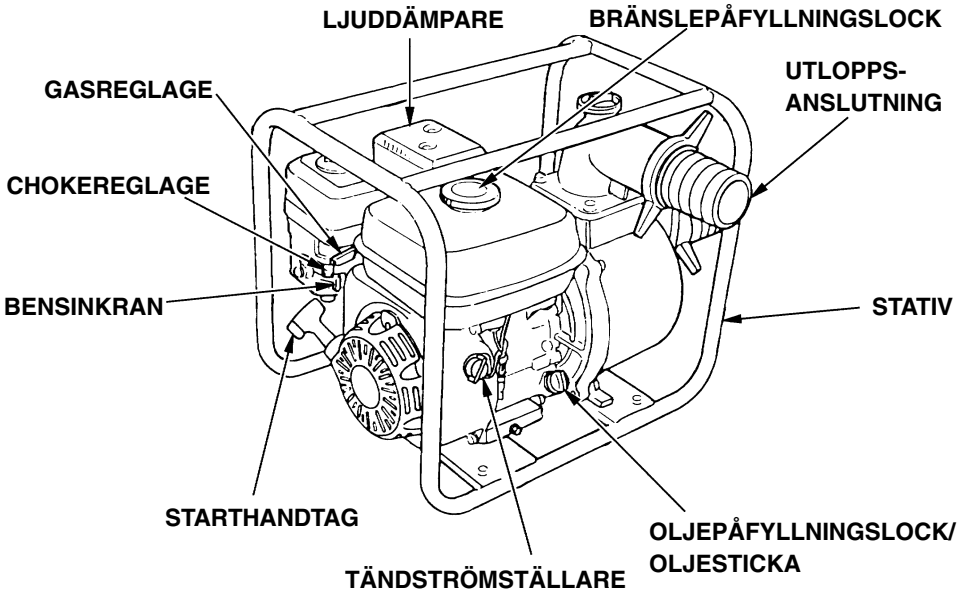

kt
utförande)

g på WB30XT)

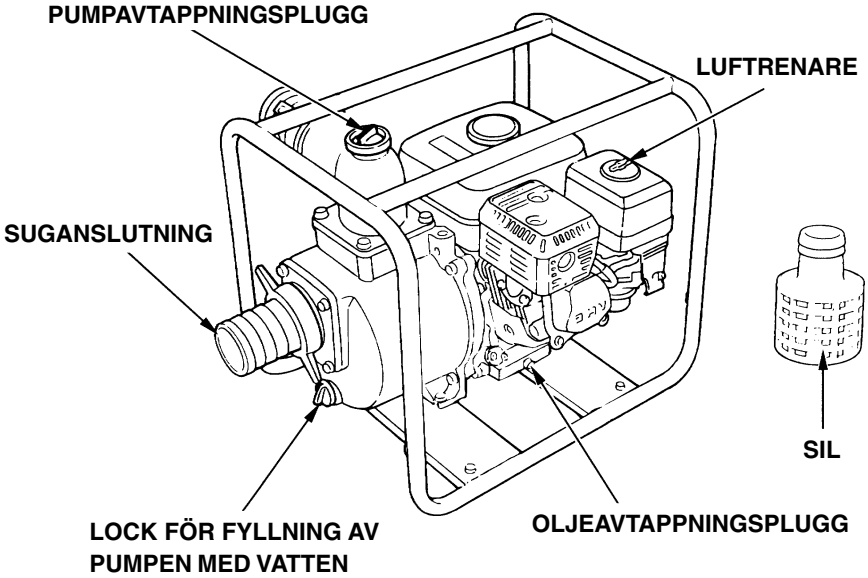

4. ÅTGÄRDER FÖRE START

1. Anslut sugslangen

Använd i handeln förekommande slang, slangnippel och slangklämmor. Sugslangen måste vara av armerad typ, så att den inte sugs ihop. Sugslangen bör inte vara längre än nödvändigt, eftersom pumpen arbetar bäst vid liten sughöjd. Tiden för pumpens självsugande är också proportionell mot slangens längd. Den sil, som följer med pumpen, skall fästas vid sugslangens ände med en slangklämma, som bilden visar.

FÖRSIKTIGHET:
Sätt alltid på silen på sugslangen innan du börjar pumpa. Den håller borta alla föremål, som annars skulle kunna sätta igen pumpen eller skada pumphjulet.

OBS:
Drag till slangnippeln och slangklämmorna ordentligt för att undvika luftläckage och försämrad sugförmåga. En läckande slanganslutning försämrar pumpens kapacitet och självsugningsförmåga.

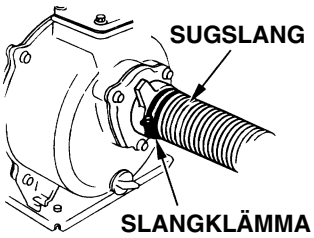

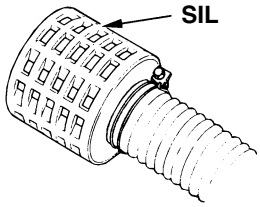

2. Anslut utloppsslangen

Använd i handeln förekommande slang, slangnippel och slangklämma. En kort slang med stor diameter är effektivast. En lång slang eller en slang med liten diameter ökar vätskefriktionen och reducerar pumpens kapacitet.

OBS:
Drag till slangklämman ordentligt, så att inte slangen kan lossna vid högt tryck.

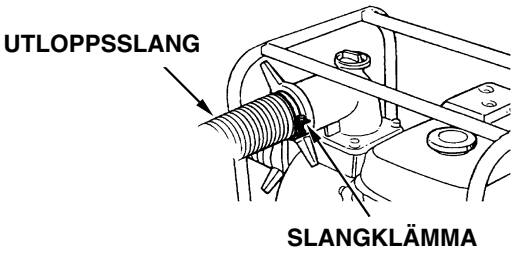

3. Kontrollera oljenivån i motorn

FÖRSIKTIGHET:
- **Motoroljan är en faktor av stor betydelse för motorns prestanda och livslängd. Detergentfria eller vegetabiliska oljor rekommenderas inte.**
- **Kontrollera oljenivån när motorn står plant och är avstängd.**

Använd Hondas fyrtaktsolja eller motsvarande motorolja av premiumkvalitet med hög detergenthalt, som motsvarar eller överträffar kraven i de amerikanska biltillverkarnas regler för Service Classification SG, SF. Motoroljor i klass SG, SF har denna märkning på förpackningen.
Välj rätt viskositet för den lokalt rådande temperaturen.

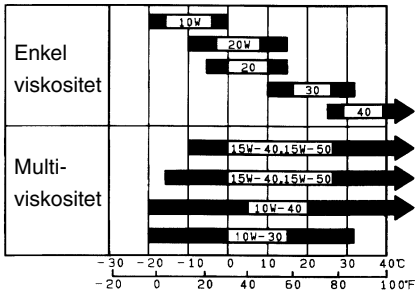

Omgivningstemperatur

Oljevarningsystem (i förekommande fall)
Oljevarningssystemet är avsett att förhindra motorskador vållade av för låg oljenivå i vevhuset. Systemet stänger automatiskt av motorn innan oljenivån i vevhuset har sjunkit under ett säkert värde (men tändströmställaren står kvar i läge ON (till).
Om motorn stannar och inte går att starta igen, bör du kontrollera oljenivån innan du börjar att leta efter andra fel.

Tag bort oljepåfyllningslocket och oljestickan och torka av stickan.
Sätt på locket med stickan på oljepåfyllningsröret, men skruva inte fast det. Om nivån är låg, måste du fylla på upp till påfyllningsrörets mynning med rekommenderad olja.

FÖRSIKTIGHET:
Motorn kan skadas allvarligt om den körs med för låg oljenivå.

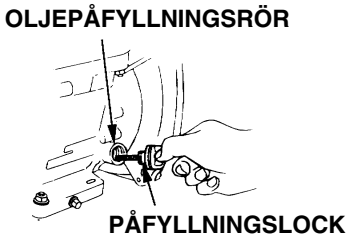

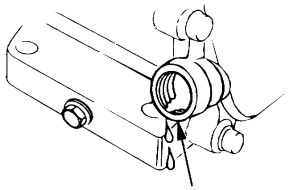

4. Kontrollera bränslenivån

Tag bort tanklocket och kontrollera bränslenivån. Fyll på bränsle i tanken om nivån är låg.
Använd vanlig bilbensin (blyfri eller lågblyad är bäst, eftersom den ger minst avsättningar i förbränningsrummet).

GÄLLER ENDAST NEW SOUTH WALES: Använd endast blyfritt bränsle.

Fyll aldrig oljeblandad eller smutsig bensin i tanken. Undvik att få in smuts, damm eller vatten i bränsletanken.

⚠ VARNING

- **Bensin är extremt lättantändlig och kan vara explosiv under vissa förhållanden.**
- **Tanka på en väl ventilerad plats med motorn avstängd. Rök inte och tillåt inte någon öppen eld eller gnistor på den plats där du tankar motorn eller förvarar bränsle.**
- **Överfyll inte tanken (det får inte finnas någon bensin i påfyllningsröret). Sätt på locket ordentligt och säkert efter tankningen.**
- **Var försiktig, så att du inte spiller vid tankningen. Utspillt bränsle och bränsleångor kan antändas. Om något bränsle spills, måste du se till att platsen är helt torr innan du startar motorn.**
- **Undvik upprepad eller långvarig kontakt med huden eller inandning av ångorna. FÖRVARA BRÄNSLET OÅTKOMLIGT FÖR BARN.**

Bränsletankens rymd:	**WB20XT**	**2,5 liter**
	WB30XT	**3,6 liter**

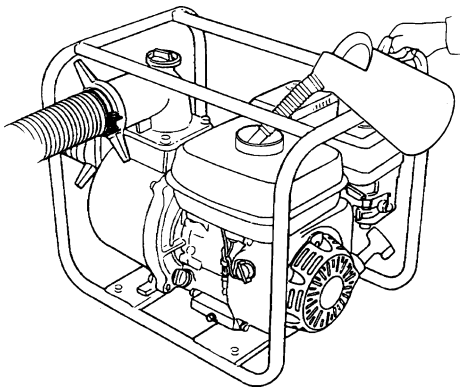

Spritblandad bensin

Om du bestämmer dig för att använda bensin som innehåller alkohol, måste dess oktanvärde vara minst så högt som det Honda rekommenderar. Det finns två typer av spritblandad bensin: en som innehåller etanol och en som innehåller metanol. Använd aldrig bensin, som innehåller mer än 10 % etanol. Använd aldrig bensin, som innehåller metanol (metyl- eller träsprit) om den inte dessutom innehåller lösningsmedel och korrosionsskydd avsedda för metanol. Använd aldrig bensin, som innehåller mer än 5 % metanol, även om den innehåller lösningsmedel och korrosionsskyddsmedel.

OBS:

- Problem med bränslesystemet eller med motorns prestanda, som beror på användning av spritblandat bränsle, omfattas inte av garantin. Honda kan inte rekommendera användning av bränslen innehållande metanol, eftersom det ännu inte finns bevis för att de är lämpliga.
- Innan du köper bränsle från en okänd bensinstation måste du försöka att ta reda på, om det innehåller sprit. Om så är fallet måste du fastställa typen och halten av sprit. Om du observerar några störningar vid användning av spritblandad bensin, eller av bensin som du misstänker att den innehåller sprit, måste du övergå till bensin, som du säkert vet att den är fri från sprit.

5. Kontrollera luftrenaren

Tag bort vingmuttern, brickan och luftrenarhuset.
Se efter om renarelementet är smutsigt eller igensatt. Rengör elementet vid behov (se sid. 20).

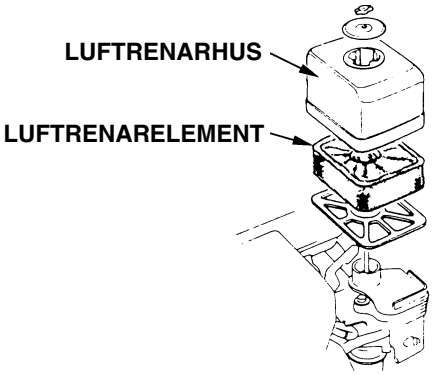

FÖRSIKTIGHET:
Kör aldrig motorn utan luftrenare. Snabbt slitage vållas av föroreningar i form av damm och smuts, som sugs in i motorn genom förgasaren.

6. Kontrollera att pumpen är fylld med vatten

Pumphuset måste vara fyllt med vatten innan pumpen startas.

FÖRSIKTIGHET:
Försök aldrig att starta pumpen utan att först ha fyllt den med vatten, eftersom det medför överhettning. Längre torrkörning förstör pumptätningen. Om pumpen har körts torr måste du omedelbart stänga av motorn och låta pumpen svalna innan du fyller den med vatten.

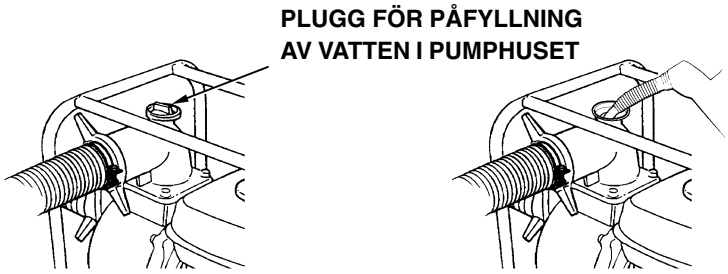

1. Öppna bensinkranen.
2. Stäng chokespjället.

OBS:
Använd inte choken om motorn är varm eller om omgivningstemperaturen är hög.

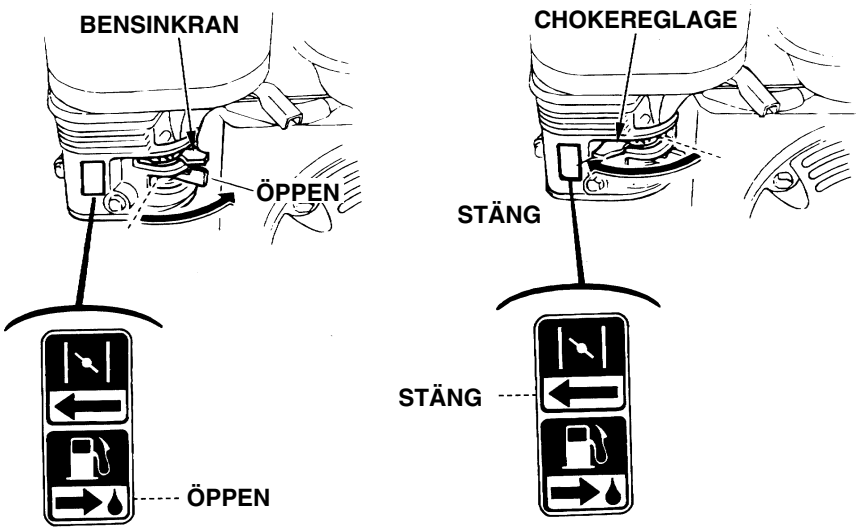

3. För tändströmställaren till läge ON (till).

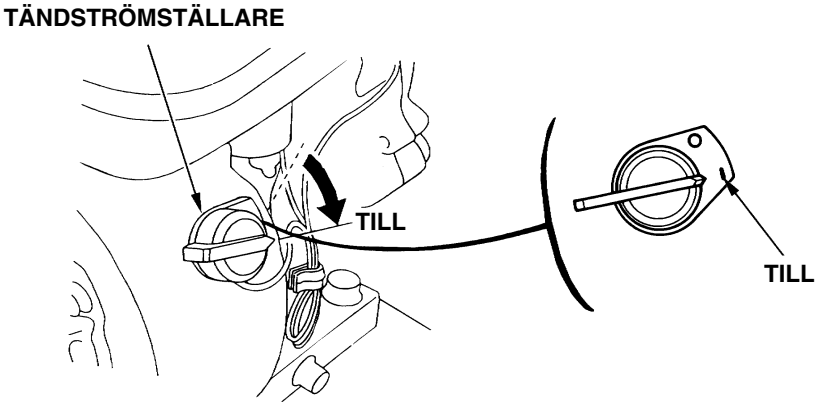

4. För gasreglaget något åt vänster.

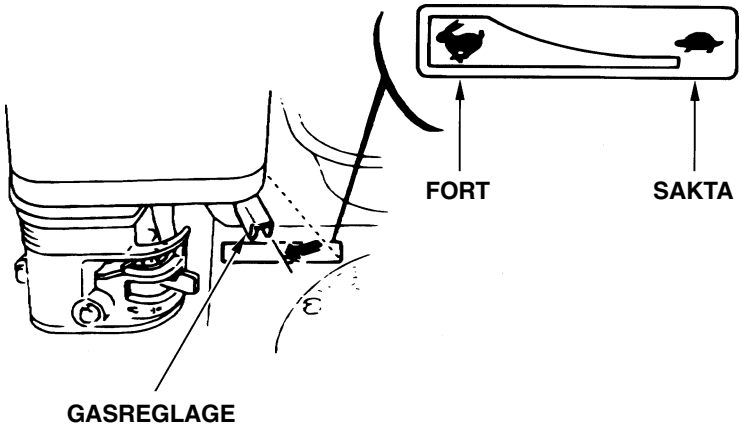

5. Drag ut startsnöret sakta tills det känns ett motstånd och drag sedan till kraftigt.

FÖRSIKTIGHET:
Låt inte starthandtaget slå tillbaka mot motorn. Släpp in det sakta för att skydda startmekanismen mot skador.

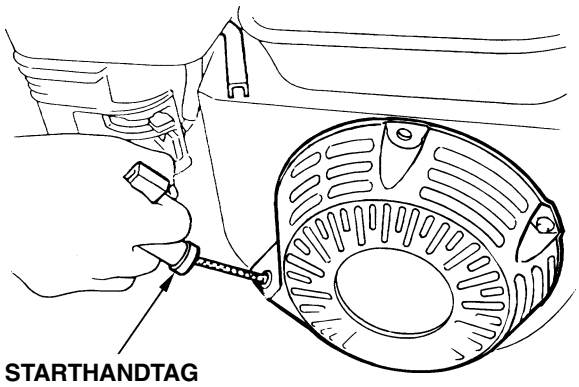

• Användning på hög höjd
På hög höjd blir standardförgasarens luft-bränsleblandning alldeles för fet. Prestanda försämras och bränsleförbrukningen stiger.

Prestanda på hög höjd kan förbättras genom montering av ett huvudmunstycke med mindre diameter i förgasaren och justering av blandningsskruven. Om pumpen alltid skall användas på höjder mer än 1 800 m över havsytan bör du låta en auktoriserad Honda-återförsäljare modifiera förgasaren.

Även med ett lämpligt munstycke i förgasaren kommer motoreffekten att sjunka ungefär 3,5 % för varje ökning av höjden med 300 meter. Höjdens inverkan på effekten blir större, om förgasaren inte har modifierats.

FÖRSIKTIGHET:
Användning av pumpen på lägre höjd än vad förgasaren är bestyckad för kan medföra försämrad effekt, överhettning och allvarliga motorskador på grund av en allt för mager luft-bränsleblandning.

6. DRIFT

1. Öppna chokespjället gradvis medan motorn värms upp.

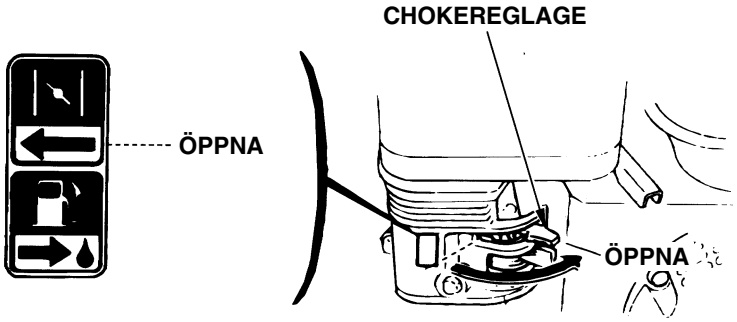

2. Ställ in gasreglaget för att få önskat varvtal.

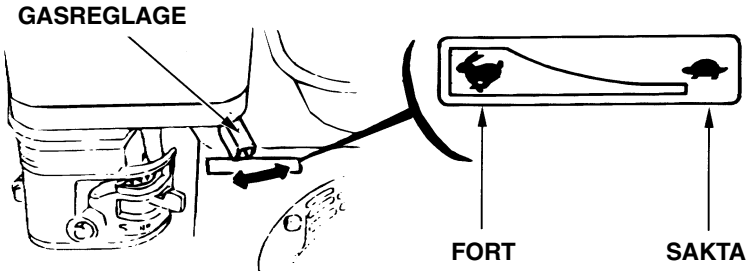

1. För gasreglaget till högra ändläget.
2. För tändströmställaren till OFF (från).

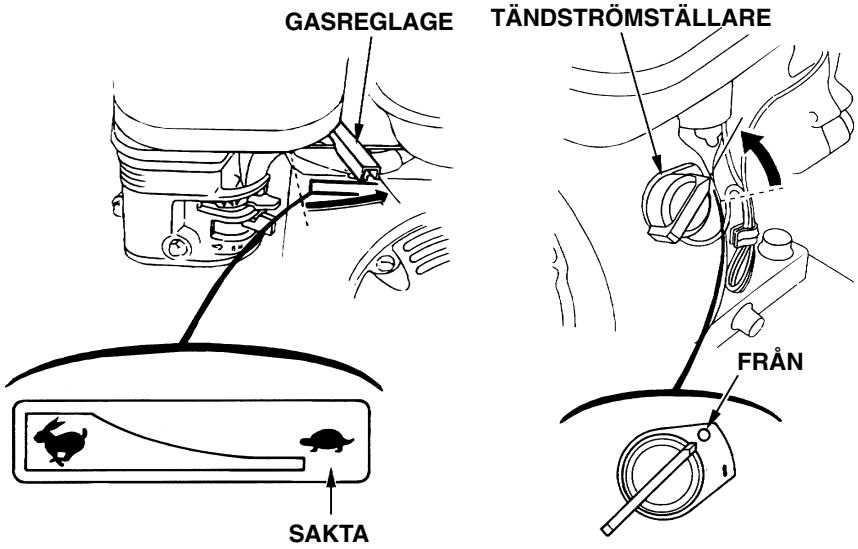

3. Stäng bensinkranen.

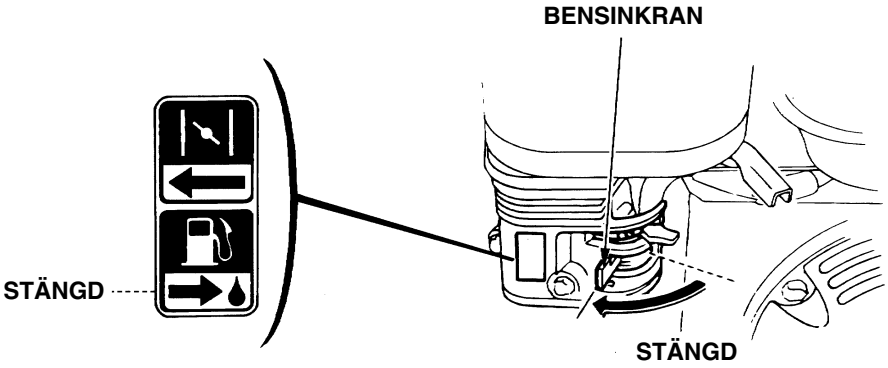

OBS:
I en nödsituation går det att stoppa motorn genom att föra tändströmställaren till OFF (från).

8. SKÖTSEL OCH UNDERHÅLL

Regelbunden kontroll och justering av pumpen är av stor betydelse för bevarande av dess prestanda. Regelbundet underhåll hjälper också till att förlänga livstiden. De erforderliga underhållsintervallerna och de olika formerna av underhåll beskrivs i nedanstående schema.

⚠ VARNING

Stäng alltid av motorn innan du utför några arbeten på den. Om du måste köra motorn måste arbetsplatsen vara mycket väl ventilerad. Avgaserna innehåller giftig kolmonoxid, som kan vålla medvetslöshet och död vid inandning.

FÖRSIKTIGHET:

- **Om pumpen har använts till havsvatten eller liknande, måste du omedelbart efteråt pumpa sötvatten genom den för att minska risken för korrosion och för att avlägsna avsättningar.**
- **Använd original Honda reservdelar eller motsvarande för alla underhålls- och reparationsarbeten. Reservdelar av sämre kvalitet kan skada pumpen.**

Underhållsschema

REGELBUNDEN SERVICEINTERVALL POS. Utför arbetena efter angivet antal månader eller angiven gångtid, vilketdera som kommer först.		Dagligen	Efter en månad eller 20 timmar	Var tredje månad eller var 50:e timme	Var sjätte månad eller var 100:e timme	En gång om året eller var 300:e timme
Motorolja	Kontroll	○				
	Byte		○		○	
Luftrenarelement	Kontroll	○				
	Rengöring			○ (1)		
Tändstiftsservice					○	
Justering av ventilspel						○ (2)
Rengöring av förbränningsrum						○ (2)
Rengöring av bränsletank						○ (2)
Gnistsläckare		Rengör var 100:e timme				
Bränsleledning		Byt vartannat år				
Kontroll av pumphjul						○ (2)
Kontroll av motorkåpa						○ (2)
Kontroll av insugningsventil						○ (2)

OBS: (1) Gör service oftare vid användning av pumpen på dammiga platser.
(2) Service på dessa punkter skall utföras av en auktoriserad Honda-återförsäljare, om inte ägaren själv har de rätta verktygen och de erforderliga kunskaperna. Se Hondas verkstadshandbok.

1. Oljebyte

Tappa ur oljan medan motorn är varm, så rinner den snabbare och fullständigare.

1. Tag bort oljepåfyllningslocket /oljestickan och avtappningspluggen. Låt oljan rinna ut.
2. Sätt tillbaka avtappningspluggen och drag fast den ordentligt.
3. Fyll på rekommenderad olja (se sid. 9) upp till föreskriven nivå.

OLJERYMD: 0,6 liter

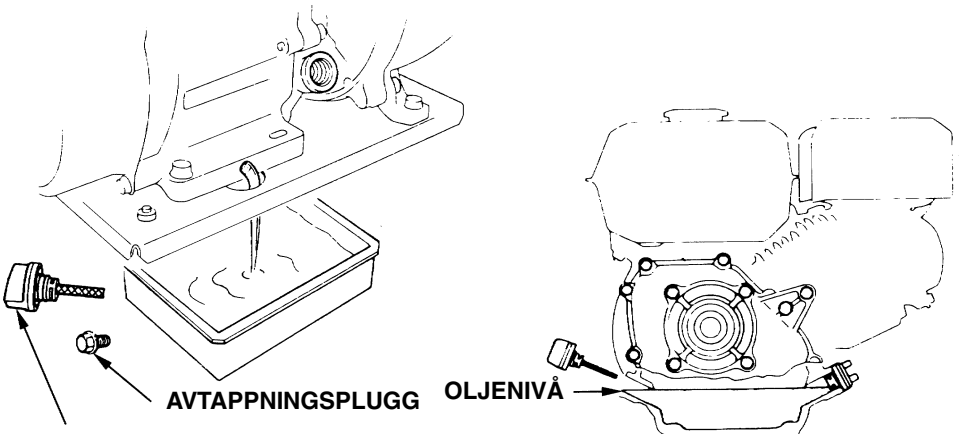

OLJEPÅFYLLNINGSLOCK MED OLJESTICKA

Tvätta händerna med tvål och vatten efter att ha hanterat spillolja.

OBS:
Tag hand om spilloljan på ett miljöriktigt sätt. Vi föreslår att du tar den med dig i ett slutet kärl till din lokala bensinstation för återvinning. Kasta den inte bland soporna och häll aldrig ut den på marken.

2. Luftrenarservice

En smutsig luftrenare stryper luftflödet till förgasaren. Gör regelbunden service på luftrenaren för att förhindra funktionsstörningar. Gör service oftare om pumpen används på mycket dammiga platser.

⚠ VARNING

Använd aldrig bensin eller rengöringsmedel med låg flampunkt vid rengöringen. Dessa är lättantändliga och kan vara explosiva under vissa förhållanden.

FÖRSIKTIGHET:
Kör aldrig pumpen utan luftrenare. Motorn slits snabbt av föroreningar i form av damm och smuts, som sugs in i den.

1. Skruva bort vingmuttern, tag bort luftrenarhuset och tag bort elementet.
2. Tvätta elementet i ett lösningsmedel, som har hög flampunkt eller är obrännbart, och torka det sedan ordentligt.
3. Dränk in elementet med ren motorolja och krama ur överskottet.
4. Sätt tillbaka renarelementet och huset.

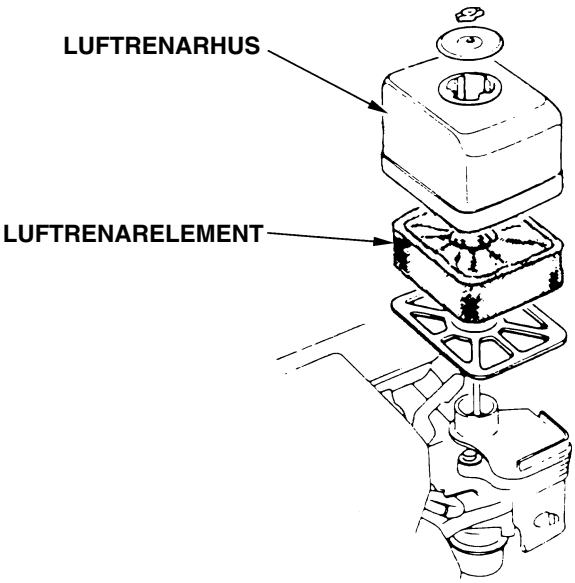

3. Tändstiftsservice

Rekommenderade tändstift: BPR6ES (NGK)
W20EPR-U (NIPPONDENSO)

Tändstiftet måste vara fritt från avsättningar och ha rätt elektrodavstånd för att motorn skall kunna arbeta störningsfritt.

1. Tag bort tändkabelanslutningen.

⚠ VARNING

Om motorn har varit i gång är ljuddämparen mycket het. Var försiktig, så att du inte vidrör den.

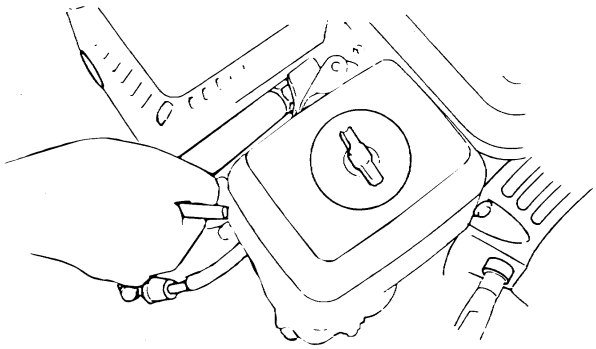

2. Titta på tändstiftet. Kassera stiftet om det är märkbart slitet eller om det finns några skador på isolatorn. Rengör stiftet med en stålborste om du skall använda det på nytt.
3. Mät elektroavståndet med ett trådmått.
   Korrigera det vid behov genom att böja sidoelektroden.
   Elektrodavståndet skall vara:
   0,7 - 0,8 mm

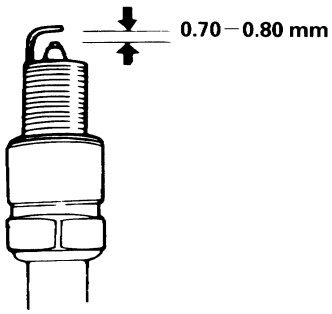

4. Kontrollera att tändstiftspackningen är i gott skick och skruva i tändstiftet för hand, så att det kommer rätt i gängorna.

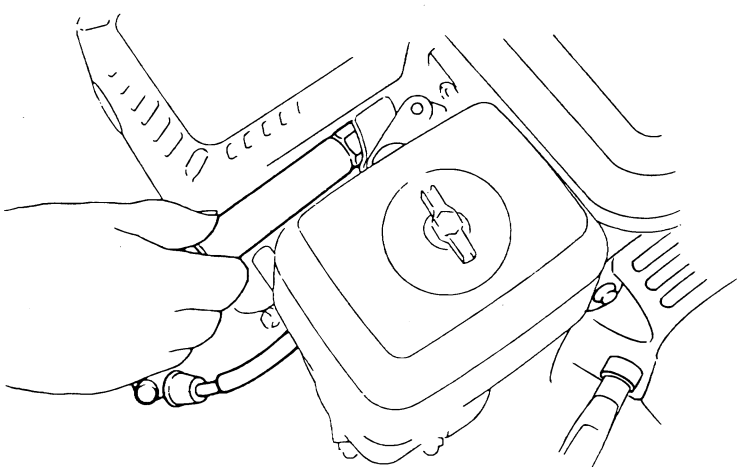

OBS:
Vid montering av ett nytt tändstift skall detta först dras in för hand tills packningen ligger an och sedan dras ytterligare ½ varv för att packningen skall pressas samman. Vid återanvändning av ett begagnat tändstift skall detta dras ytterligare 1/8 - 1/4 varv efter kontakten mellan packningen och motorn.

FÖRSIKTIGHET:
Tändstiftet måste dras fast ordentligt. Ett dåligt fastdraget tändstift kan bli mycket hett och kan eventuellt vålla motorskador. Använd aldrig ett tändstift med fel värmetal.

⚠ VARNING

- **Undvik brännskador och brandrisk genom att låta motorn svalna innan du transporterar pumpen eller ställer upp den inomhus.**
- **Stäng bensinkranen vid transport av pumpen och håll motorn och pumpen i vågrätt läge för att undvika bränsleläckage. Utspilld bensin eller bensinångor kan antändas.**

Innan du ställer undan pumpen för längre tid:

1. Kontrollera att förvaringsutrymmet är torrt och dammfritt.
2. Rengör pumpen invändigt:
   Slam samlas i pumpen, om den har använts till lerigt eller sandigt vatten eller vatten som innehåller tyngre föroreningar.
   Pumpa rent vatten genom pumpen innan du stänger av den, eftersom pumphjulet annars kan skadas vid nästa start. Tag efter spolningen bort pumpens avtappningsplugg och tappa ur så mycket vatten som möjligt från pumphuset. Sätt sedan tillbaka pluggen.
3. Tappa ur bränslet:

a. Stäng bensinkranen. Tag bort avtappningsskruven från förgasarens flottörhus och töm förgasaren. Samla upp bensinen i ett lämpligt kärl.
b. Öppna bensinkranen och låt bensinen i tanken rinna ut till ett lämpligt kärl.
c. Sätt tillbaka förgasarens avtappningsskruv.

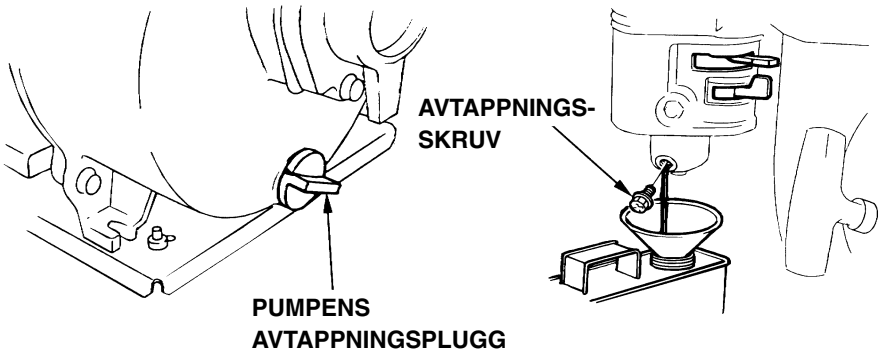

4. Byt motorolja.
5. Tag bort tändstiftet och häll ungefär en matsked ren motorolja i cylindern. Drag runt motorn flera varv för att fördela oljan och sätt sedan tillbaka tändstiftet.
6. Drag i starthandtaget tills det känns ett motstånd. Fortsätt att dra tills spåret i startsnörskivan står mitt för hålet i startmekanismen (se bilden nedan). I detta läge är insugnings- och avgasventilen stängda, vilket hjälper till att skydda motorn mot inre korrosion.

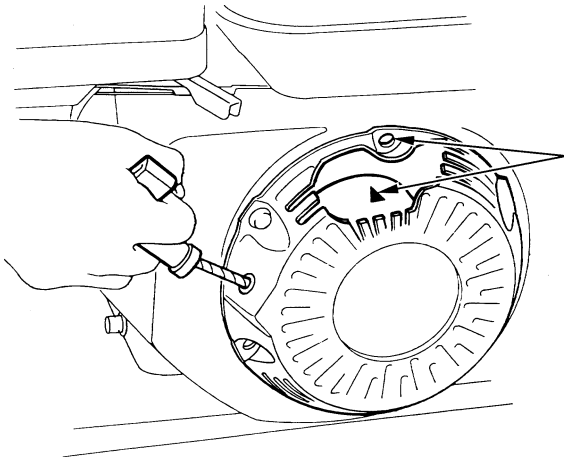

Ställ in märket på startsnörskivan mitt för hålet i övre delen av startmekanismen.

7. Täck över pumpen för att skydda den mot damm.

Om motorn inte vill starta:
1. Finns det tillräckligt mycket bränsle?
2. Är bensinkranen öppen?
3. Kommer det fram bensin till förgasaren?
   Kontrollera genom att lossa avtappningsskruven när bensinkranen är öppen.

⚠ VARNING

Om något bränsle spills, måste du se till att området är helt torrt innan du provar tändstiftet eller startar motorn. Utspillt bränsle och ångor kan antändas.

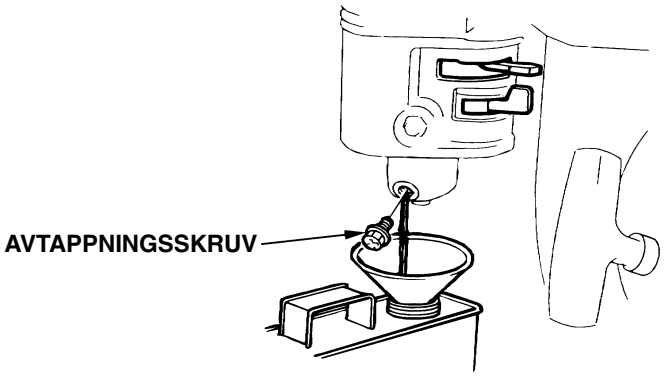

4. Är tändströmställaren tillslagen?
5. Finns det tillräckligt mycket olja i motorn?
6. Bildas det någon gnista i tändstiftet?
   a. Tag bort tändkabelanslutningen. Avlägsna all smuts från området runt tändstiftets nedre del och tag sedan bort tändstiftet.
   b. Sätt tillbaka tändstiftet i kabelanslutningen.
   c. Slå till tändströmställaren.
   d. Jorda tändstiftets sidoelektrod mot någon lämplig punkt på motorn och drag i startsnöret för att se om det slår över någon gnista mellan elektroderna.
   e. Byt ut stiftet, om det inte bildas någon gnista.
      Försök att starta motorn enligt de givna anvisningarna, om det inte går att konstatera något fel.
7. Om motorn fortfarande inte startar måste du lämna pumpen till en auktoriserad Honda-återförsäljare.

Om pumpen inte kan pumpa något vatten:

1. Är pumpen helt fylld med vatten vid starten?

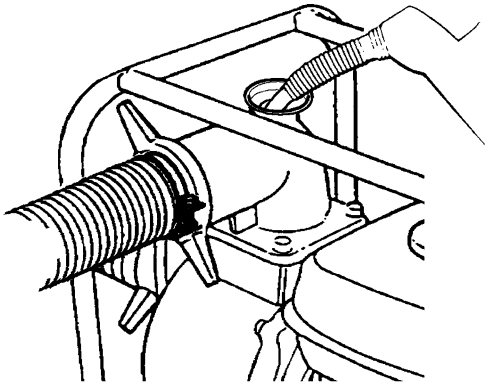

2. Är suglangens sil igensatt?
3. Är slangklämmorna ordentligt åtdragna?
4. Är slangarna skadade?
5. Är sughöjden för stor?
6. Om pumpen fortfarande inte fungerar måste du lämna den till en auktoriserad Honda-återförsäljare.

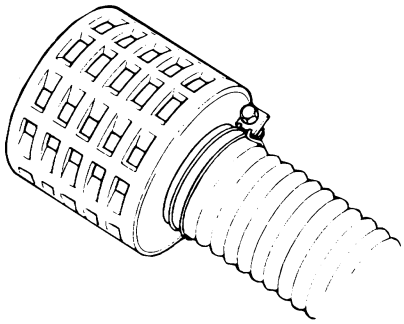

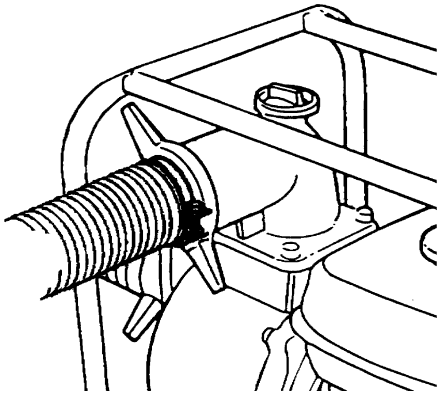

Modell	WB20XT
Beskrivningskod för motordriven produkt	WABT

Mått och vikt

Längd Bredd Höjd	455 mm 365 mm 420 mm
Torrvikt	21,0 kg

Motor

Modell	GX120T1
Motortyp	Encylindrig, fyrtakts toppventilmotor
Slagvolym (diameter x slaglängd)	118 cm^3 60 x 42 mm
Max. effekt	4,0 hk vid 4 000 r/min
Max. vridmoment	0,75 kgm vid 2 500 r/min
Kylsystem	Luftkylning med fläkt
Tändsystem	Transistoriserad magnettändning
Kraftuttagsaxelns rotationsriktning	Moturs
Ljudnivå	101 Lwa (dB)

Pump

Suganslutning, diameter	50 mm
Tryckanslutning, diameter	50 mm
Nominellt varvtal	3 550 r/min
Total lyfthöjd	32 m
Sughöjd	8 m
Kapacitet	600 liter/min
Kontinuerlig gångtid	2 timmar 30 minuter

Modell	WB30XT
Beskrivningskod för motordriven produkt	WACT

Mått och vikt

Längd Bredd Höjd	510 mm 385 mm 455 mm
Torrvikt	27,0 kg

Motor

Modell	GX160T1
Motortyp	Encylindrig, fyrtakts toppventilmotor
Slagvolym (diameter x slaglängd)	163 cm^3 68 x 45 mm
Max. effekt	5,5 hk vid 4 000 r/min
Max. vridmoment	1,1 kgm vid 2 500 r/min
Kylsystem	Luftkylning med fläkt
Tändsystem	Transistoriserad magnettändning
Kraftuttagsaxelns rotationsriktning	Moturs
Ljudnivå	106 Lwa (dB)

Pump

Suganslutning, diameter	80 mm
Tryckanslutning, diameter	80 mm
Nominellt varvtal	3 550 r/min
Total lyfthöjd	28 m
Sughöjd	8 m
Kapacitet	1 100 liter/min
Kontinuerlig gångtid	2 timmar 30 minuter

Adresser till större Honda-återförsäljare

För mer information, kontakta Honda Customer Information Centre på följande adress eller telefonnummer:

ADRESSES DES PRINCIPAUX CONCESSIONNAIRES Honda

Pour plus d'informations, s'adresser au Centre d'informations clients Honda à l'adresse ou numéro de téléphone suivants:

ADRESSEN DER WICHTIGSTEN Honda-HAUPTHÄNDLER

Weitere Informationen erhalten Sie gerne vom Honda-Kundeninformations-zentrum unter der folgenden Adresse oder Telefonnummer:

DIRECCIONES DE LOS PRINCIPLES CONCESIONARIOS Honda

Para obtener más información, póngase en contacto con el Centro de información para clientes Honda en la dirección o número de teléfono siguientes:

ÖSTERRIKE

Honda Motor Europe (North)
Hondastraße 1
2351 Wiener Neudorf
Tel: +43 (0) 2236 690 0
Fax: +43 (0) 2236 690 480
http://www.honda.at

BALTIKUM (Estland/Lettland/ Litauen)

Honda Motor Europe Ltd.
Estniska avdelningen
Tulika 15/17
10613 Tallinn
Tel: +372 6801 300
Fax: +372 6801 301
✉ honda.baltic@honda-eu.com.

BELGIEN

Honda Motor Europe (North)
Doornveld 180-184
1731 Zellik
Tel: +32 2620 10 00
Fax: +32 2620 10 01
http://www.honda.be
✉ BH_PE@HONDA-EU.COM

BULGARIEN

Kirov Ltd.
49 Tsaritsa Yoana blvd
1324 Sofia
Tel: +359 2 93 30 892
Fax: +359 2 93 30 814
http://www.kirov.net
✉ honda@kirov.net

KROATIEN

Hongoldonia d.o.o.
Jelkovecka Cesta 5
10360 Sesvete - Zagreb
Tel: +385 1 2002053
Fax: +385 1 2020754
http://www.hongoldonia.hr
✉ jure@hongoldonia.hr

CYPERN

Alexander Dimitriou & Sons Ltd.
162, Yiannos Kranidiotis Avenue
2235 Latsia, Nicosia
Tel: +357 22 715 300
Fax: +357 22 715400

TJECKIEN

BG Technik cs, a.s.
U Zavodiste 251/8
15900 Praha 5 - Velka Chuchle
Tel: +420 2 838 70 850
Fax: +420 2 667 111 45
http://www.honda-stroje.cz

DANMARK

Tima Products A/S
Tårnfalkevej 16
2650 Hvidovre
Tel: +45 36 34 25 50
Fax: +45 36 77 16 30
http://www.tima.dk

FINLAND

OY Brandt AB.
Tuupakantie 7B
01740 Vantaa
Tel: +358 20 775 7200
Fax: +358 9 878 5276
http://www.brandt.fi

FRANKRIKE

Honda Relations Clients
TSA 80627
45146 St Jean de la Ruelle Cedex
Tel: 02 38 81 33 90
Fax: 02 38 81 33 91
http://www.honda-fr.com
✉ espaceclient@honda-eu.com

TYSKLAND

Honda Motor Europe (North) GmbH
Sprendlinger Landstraße 166
63069 Offenbach am Main
Tel: +49 69 8309-0
Fax: +49 69 8320 20
http://www.honda.de
✉ info@post.honda.de

GREKLAND

General Automotive Co S.A.
71 Leoforos Athinon
10173 Athens
Tel: +30 210 349 7809
Fax: +30 210 346 7329
http://www.honda.gr
✉ info@saracakis.gr

UNGERN

Motor Pedo Co., Ltd.

Kamaraerdei ut 3.
2040 Budaörs

Tel: +36 23 444 971

Fax: +36 23 444 972

http://www.hondakisgepek.hu

✉ info@hondakisgepek.hu

ISLAND

Bernhard ehf.

Vatnagardar 24-26
104 Reykjavik

Tel: +354 520 1100

Fax: +354 520 1101

http://www.honda.is

IRLAND

Two Wheels ltd

M50 Business Park, Ballymount
Dublin 12

Tel: +353 1 4381900

Fax: +353 1 4607851

http://www.hondaireland.ie

✉ Service@hondaireland.ie

ITALIEN

Honda Italia Industriale S.p.A.

Via della Cecchignola, 5/7
00143 Roma

Tel: +848 846 632

Fax: +39 065 4928 400

http://www.hondaitalia.com

info.power@honda-eu.com

MALTA

The Associated Motors Company Ltd.

New Street in San Gwakkin Road
Mriehel Bypass, Mriehel QRM17

Tel: +356 21 498 561

Fax: +356 21 480 150

NEDERLÄNDERNA

Honda Motor Europe (North)

Afd. Power Equipment -
Capronilaan 1
1119 NN Schiphol-Rijk

Tel: +31 20 7070000

Fax: +31 20 7070001

http://www.honda.nl

NORGE

Berema AS

P.O. Box 454
1401 Ski

Tel: +47 64 86 05 00

Fax: +47 64 86 05 49

http://www.berema.no

✉ berema@berema.no

POLEN

Aries Power Equipment Sp. z o.o.

ul. Wroclawska 25
01-493 Warszawa

Tel: +48 (22) 861 43 01

Fax: +48 (22) 861 43 02

http://www.ariespower.pl

http://www.mojahonda.pl

✉ info@ariespower.pl

PORTUGAL

Honda Portugal, S.A.

Rua Fontes Pereira de Melo 16
Abrunheira, 2714-506 Sintra

Tel: +351 21 915 53 33

Fax: +351 21 915 23 54

http://www.honda.pt

✉ honda.produtos@honda-eu.com.

REPUBLIKEN VITRYSSLAND

Scanlink Ltd.

Kozlova Drive, 9
220037 Minsk

Tel: +375 172 999090

Fax: +375 172 999900

http://www.hondapower.by

RUMÄNIEN

Hit Power Motor Srl

Calea Giulesti N° 6-8 Sector 6
060274 Bucuresti

Tel: +40 21 637 04 58

Fax: +40 21 637 04 78

http://www.honda.ro

✉ hit_power@honda.ro

RYSSLAND

Honda Motor RUS LLC

21. MKAD 47 km., Leninsky district.
Moscow region, 142784 Ryssland

Tel: +7 (495) 745 20 80

Fax: +7 (495) 745 20 81

http://www.honda.co.ru

✉ postoffice@honda.co.ru

SERBIEN

Bazis Grupa d.o.o.
Grcica Milenka 39
11000 Belgrad
Tel: + 381 11 3820 295
Fax: + 381 11 3820 296
http://www.hondasrbija.co.rs

SLOVAKIEN

Honda Slovakia, spol. s r.o.
Prievozská 6 821 09 Bratislava
Tel: + 421 2 32131112
Fax: + 421 2 32131111
http://www.honda.sk

SLOVENIEN

AS Domzale Moto Center D.O.O.
Blatnica 3A
1236 Trzin
Tel: + 386 1 562 22 42
Fax: + 386 1 562 37 05
http://www.as-domzale-motoc.si

SPANIEN & Provinsen Las Palmas

(Kanarieöarna)
Greens Power Products, S.L.
Poligono Industrial Congost-
Av Ramon Ciurans n°2
08530 La Garriga - Barcelona
Tel: + 34 93 860 50 25
Fax: + 34 93 871 81 80
http://www.hondaencasa.com

Provinsen Tenerife

(Kanarieöarna)
Automocion Canarias S.A.
Carretera General del Sur, KM. 8,8
38107 Santa Cruz de Tenerife
Tel: + 34 (922) 620 617
Fax: + 34 (922) 618 042
http://www.aucasa.com
✉ ventas@aucasa.com
✉ taller@aucasa.com

SVERIGE

Honda Nordic AB
Box 31002 – Långhusgatan 4
20049 Malmö
Tel: + 46 (0)40 600 23 00
Fax: + 46 (0)40 600 23 19
http://www.honda.se
✉ hpesinfo@honda-eu.com

SCHWEIZ

Honda Suisse S.A.
10, Route des Moulières
1214 Vemier - Genève
Tel: + 41 (0)22 939 09 09
Fax: + 41 (0)22 939 09 97
http://www.honda.ch

TURKIET

Anadolu Motor Uretim ve Pazarlama AS
Esentepe mah. Anadolu
Cad. No: 5
Kartal 34870 Istanbul
Tel: + 90 216 389 59 60
Fax: + 90 216 353 31 98
http://www.anadolumotor.com.tr
✉ antor@antor.com.tr

UKRAINA

Honda Ukraine LLC
101 Volodymyrska Str. - Build. 2
Kiev 01033
Tel: + 380 44 390 1414
Fax: + 380 44 390 1410
http://www.honda.ua
✉ CR@honda.ua

STORBRITANNIEN

Honda (UK) Power Equipment
470 London Road
Slough - Berkshire, SL3 8QY
Tel: + 44 (0)845 200 8000
http://www.honda.co.uk

AUSTRALIEN

Honda Australia Motorcycle and Power Equipment Pty. Ltd
1954 - 1956 Hume Highway
Campbellfield Victoria 3061
Tel: (03) 9270 1111
Fax: (03) 9270 1133